MHT10180 SE

Nederlands
English
Français
Deutsch
Español

MHT10180 SE

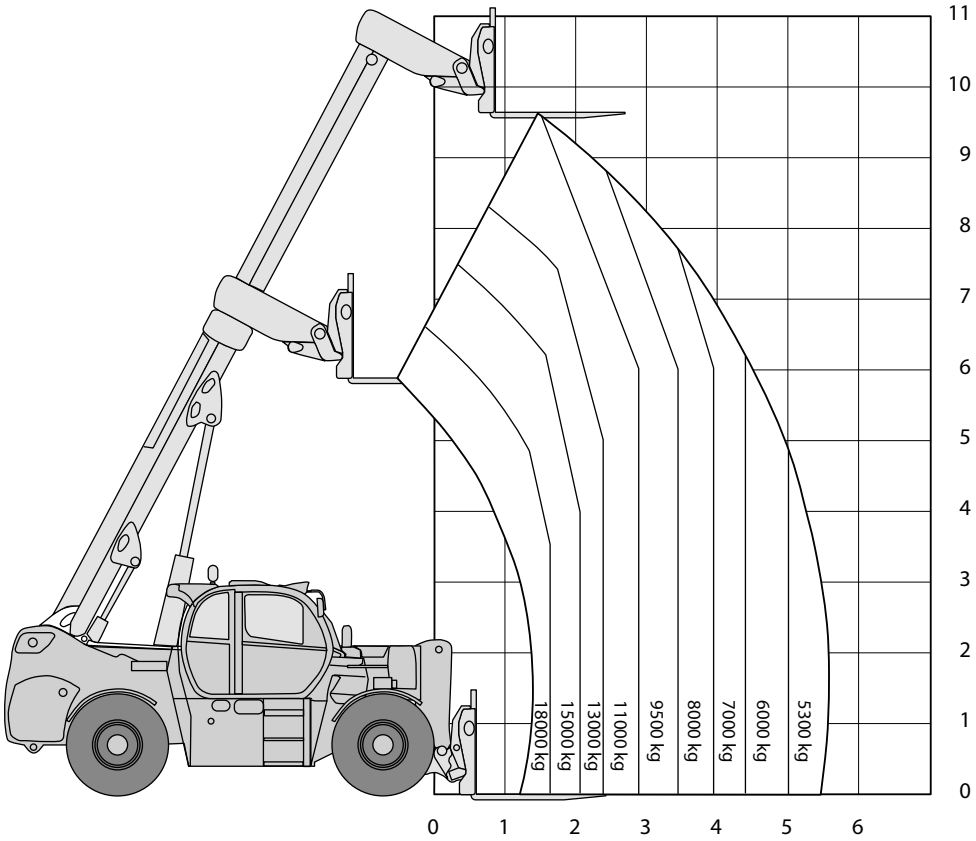

Hefvermogen
18000 kg

Technische specificaties

Hefhoogte	9,63 m
Max. reikwijdte	5,56 m
Max. hefvermogen	18000 kg
Doorrijhoogte	3,00 m
Lengte	6,65 m
Breedte	2,52 m
Banden	ruw terrein
Stempels	nee

Wielbasis	3,75 m
Bodemvrijheid	0,44 m
Draaicirkel	5,50 m
Max. hellingshoek	37%
Gewicht	24000 kg
Gebruik buiten	ja
Gebruik binnen	nee
Aandrijving	diesel/adblue
Max trekgewicht	15970 da N

MHT10180 SE

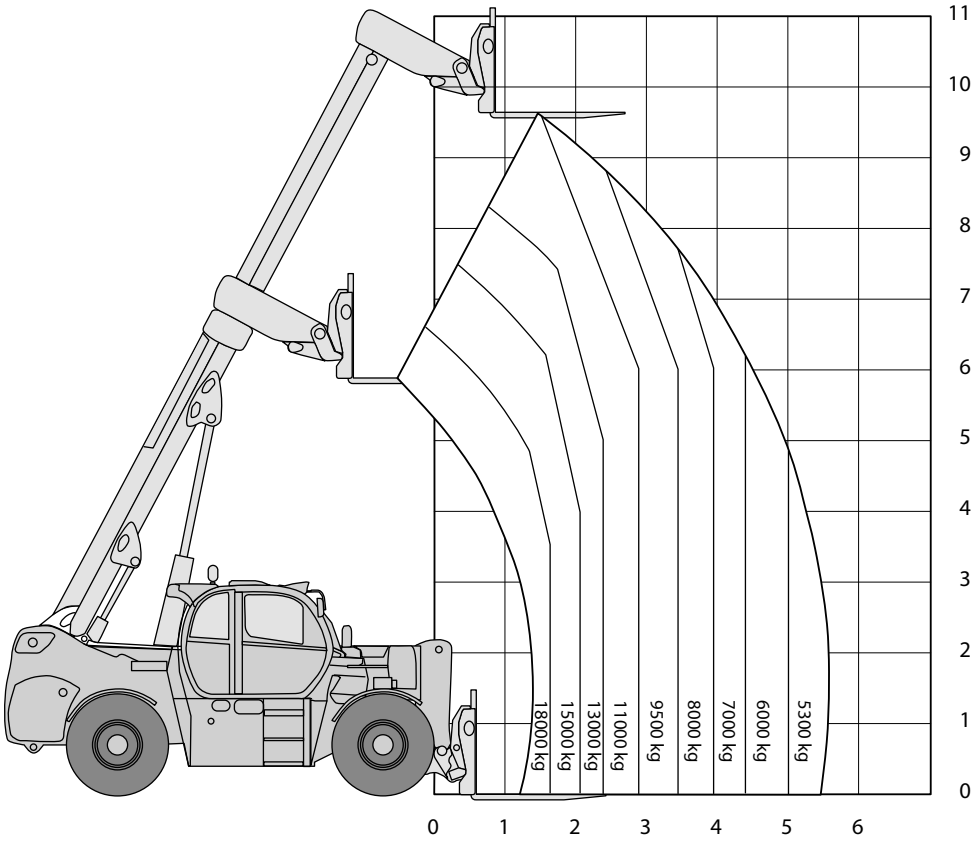

Capacity
18000 kg

Technical specifications

Lifting height	9,63 m
Reach	5,56 m
Capacity	18000 kg
Height	3,00 m
Length	6,65 m
Width	2,52 m
Tires	all terrain
Outriggers	no

Wheelbase	3,75 m
Groundclearance	0,44 m
Turning radius	5,50 m
Gradability	37%
Weight	24000 kg
Outdoor use	yes
Indoor use	no
Power	diesel/adblue
Towing weight	15970 da N

MHT10180 SE

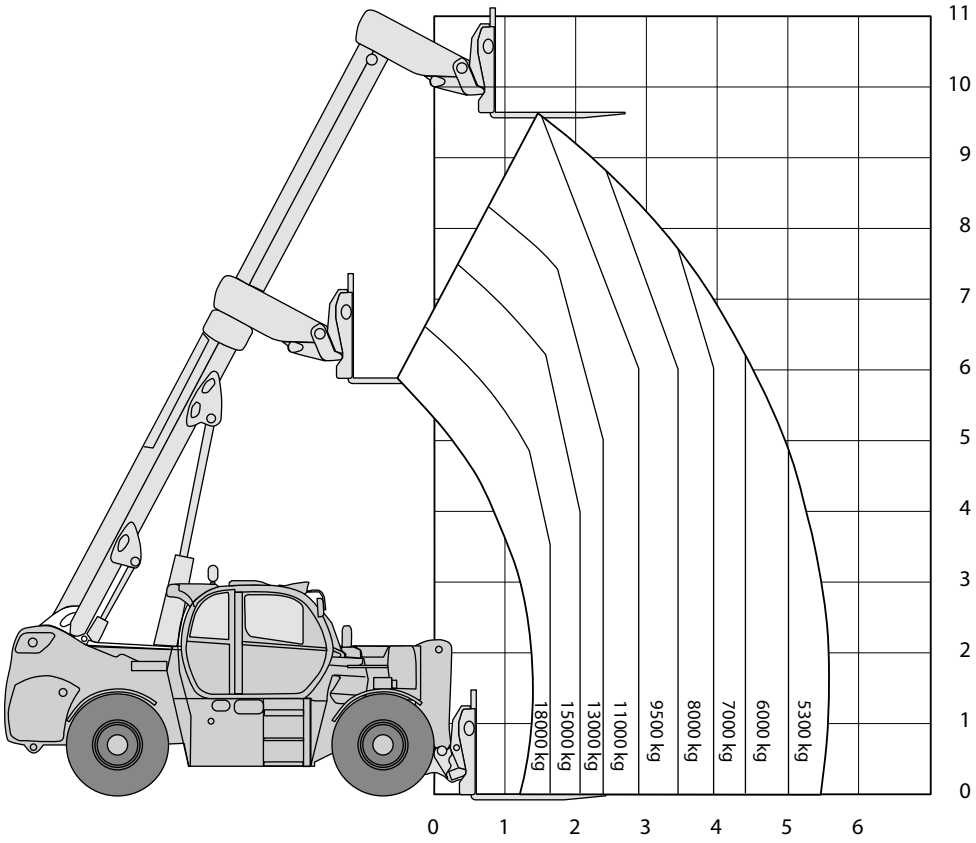

Capacité de levage
18000 kg

Specifications techniques

Hauteur de levage	9,63 m
Max. reikwijdte	5,56 m
Capacité de levage	18000 kg
Heuteur	3,00 m
Longueur	6,65 m
Largeur	2,52 m
Roues	tout terrain
Stabilisateurs	non

Empattement	3,75 m
Garde au sol	0,44 m
Rayon de braquage externe	5,50 m
Aptitude en pente	37%
Poids	24000 kg
Utilisation en extérieur	oui
Utilisation en intérieur	non
Courant	diesel/adblue
Poids de remorquage	15970 da N

MHT10180 SE

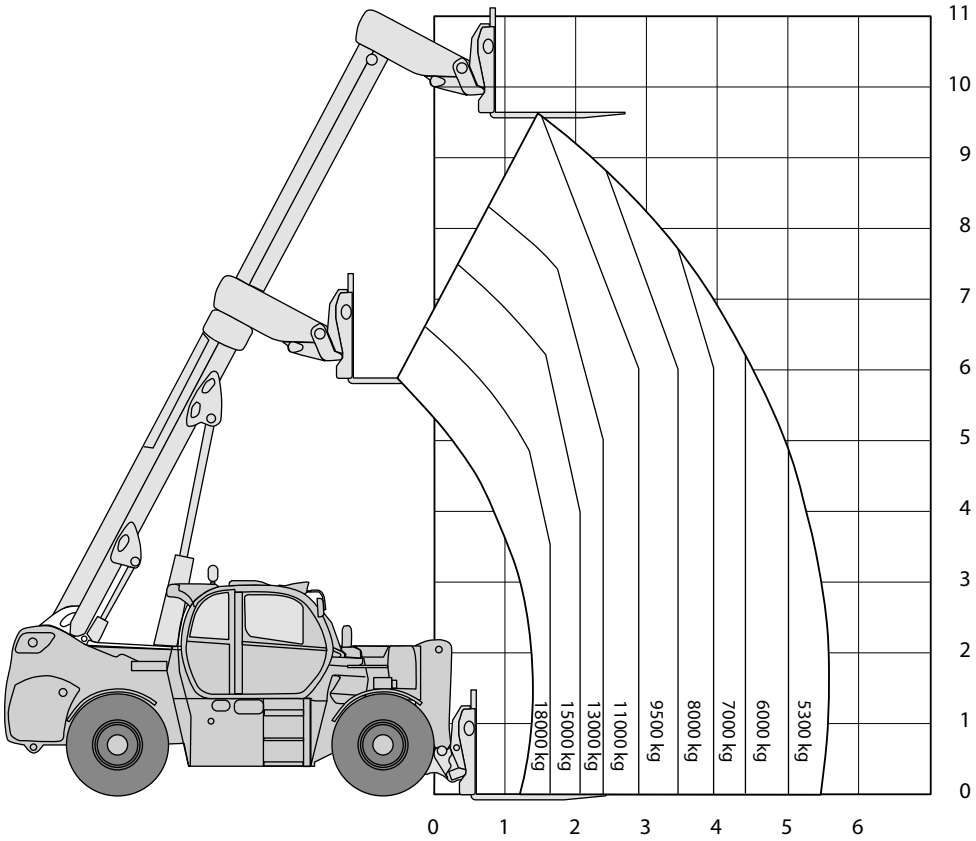

Tragfaehigkeit
18000 kg

Datenblatt

Hubhoehe	9,63 m
Max. seitliche Reichweite	5,56 m
Tragfaehigkeit	18000 kg
Hoehe	3,00 m
Laenge	6,65 m
Breite	2,52 m
Reifen	antrieb: 4*4
Abstuetzungen	nein

Radstand	3,75 m
Bodenfreiheit	0,44 m
Wenderadius aussen	5,50 m
Steigfaehigkeit eingefahren	37%
Gewicht	24000 kg
Verwendung (aussen)	ja
Verwendung (innen)	nein
Antriebsart	diesel/adblue
Max. Anhängelast	15970 da N

MHT10180 SE

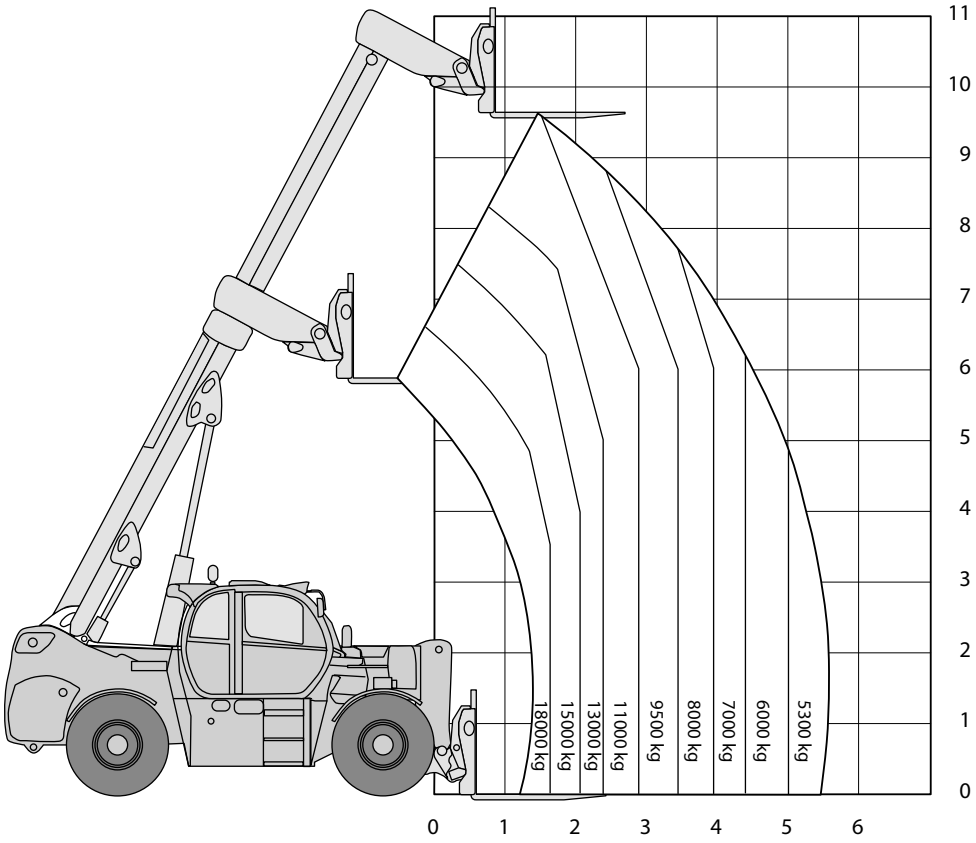

Capacidad maxima
18000 kg

Especificaciones Técnicas

Altura de elevación	9,63 m
ámbito	5,56 m
Capacidad maxima	18000 kg
Altura	3,00 m
Longitud	6,65 m
Ancho	2,52 m
Neumaticos	all terrain
Estabilizadores	no

Distancia entre ejes	3,75 m
Altura libre sobre el suelo	0,44 m
Radio de giro	5,50 m
Pendiente superable	37%
Peso	24000 kg
Uso exterior	sí
Uso interior	no
Alimentacion	diesel/adblue
Peso de tiro	15970 da N